mp•radio-ref-septembre2008 3/09/08 9:19 Page 59



# CW Infos

***F6AXX,*** Norbert LAURENT
**Union française des télégraphistes** - www.uft.net

# Un keyer à mémoires

**Bonjour à tous !**
**Je cherchais un petit circuit pas cher (et home made !) qui puisse me générer automatiquement les points et les traits à partir d'un manip double contact, avec quelques mémoires basiques, et réglage de la vitesse par potentiomètre.**
**Je me suis aperçu que non seulement les PICs peuvent faire tout cela, mais que le schéma était disponible sur Internet sur le site de Wolf DL4YHF.**
**Tout est très clairement expliqué par Jackie F6EAU dans la traduction complète du site de Wolf.**

**Voici quelques caractéristiques :**
- Vitesse CW réglable de 20 à 300 mpm
- Deux mémoires (50-64 lettres)
- Mode Commande pour gestion avancée
- Appel sans fin et gestion des numéros en contest
- consommation: 50...200 µA à 2.4 V, < 1 µA en stand-by
- circuit simple, entre dans une boîte à cigares
- lambique A et B
- PIC contrôlé par circuit RC
- Possibilité d'ajouter un petit haut-parleur
- Software disponible pour PIC 16F84 et 16F628

Le circuit est alimenté par batteries AA ou piles, car la consommation est très faible ; je vous conseille de l'installer dans une boîte métallique et d'ajouter (voir nouveau CI) deux condensateurs céramiques de quelques dizaines de nF entre émetteur-base et émetteur-collecteur du transistor de commutation. J'ai ajouté ces condensateurs dans ma version de circuit imprimé avec seulement des composants discrets.

**Fonctionnement très simple**, la PIC fait tout ; le potentiomètre de 100 Kohms règle la vitesse et deux boutons-poussoirs envoient les messages (pression courte) ou les mémorisent (pression longue) ou permettent d'entrer dans le menu (les deux boutons appuyés en même temps).

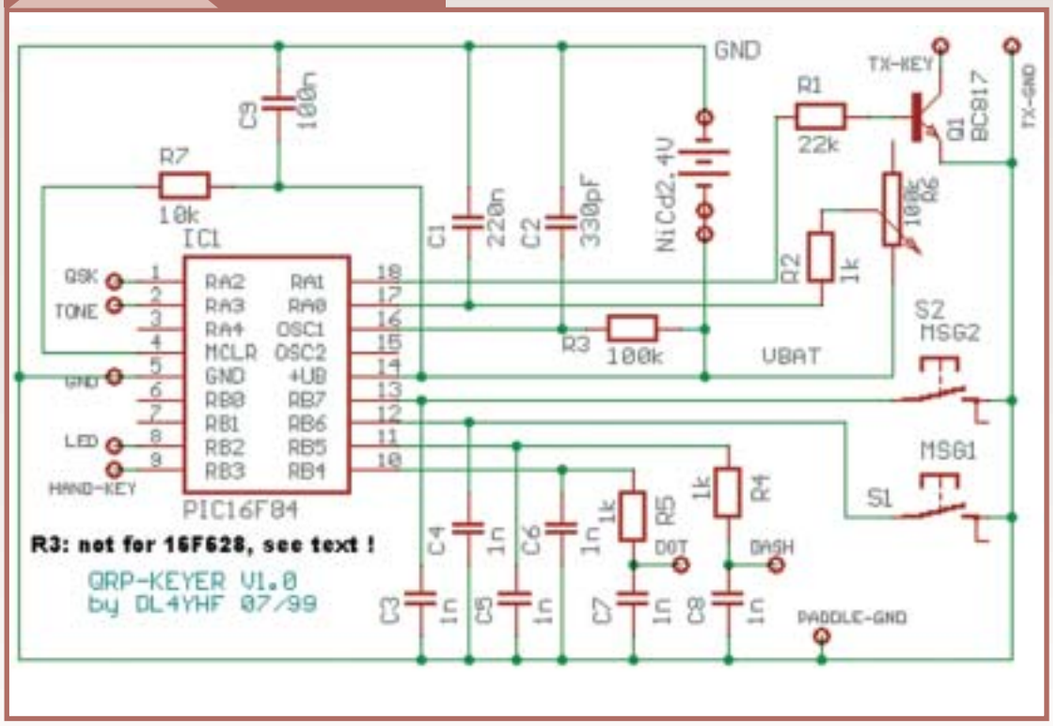


Je vous renvoie donc à cette adresse pour le manuel : *http://www.qsl.net/dl4yhf/keyer_fr /keyer_schema_ et_ description.html*
Ce keyer fonctionne depuis presque un an en boucle à F5ZWE/B en mode balise.
Comme souhaité par Wolf, je peux fournir CI (version en composants discrets) et PIC programmé à prix OM.
Contactez-moi par émail : *f8eny@hotmail.com*

**Vy 73 UFT**

**Paolo, F8ENY, UFT 1165**
**Radio-club F5KSE, UFT 1166**